平凸シリンドリカルレンズ
精密タイプのBK7製　円形平凸シリンドリカルレンズ

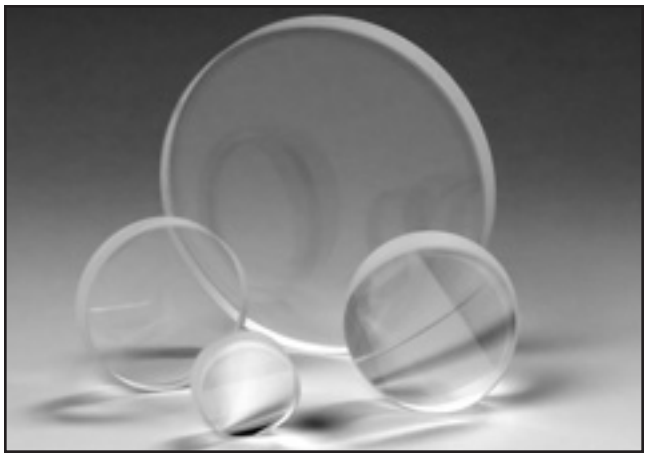

精密タイプの BK7 製
円形平凸シリンドリカルレンズ

Precision BK7 Round Cylindrical Plano-Convex Lenses

この他の寸法や焦点距離にも対応が可能です。価格などの詳細は、当社までお問い合わせください。

- アナモルフィックなビーム整形とレーザーのプロジェクションに
- ディテクタアレイへの光の入射に
- 低損失、高エネルギー用 AR コーティング

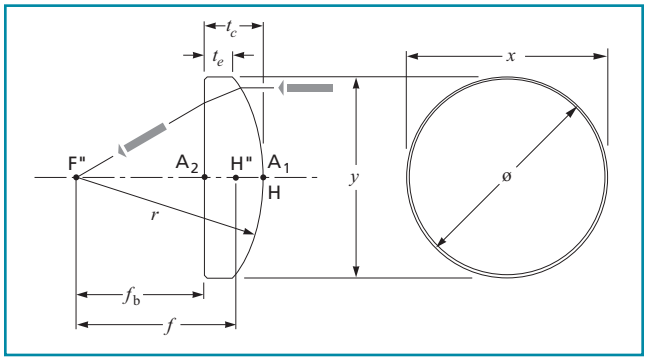

円形平凸シリンドリカルレンズ

標準製品を迅速にお届けします。

仕様：
精密タイプの BK7 製　円形平凸シリンドリカルレンズ

光学材質	N-BK7
平面度	x 方向：λ/4 /cm rms @ 633 nm コーティングの前 y 方向：λ/2 /cm rms @ 633 nm コーティングの前
表面品位	20-10 スクラッチ&ディグ
寸法公差	＋ 0/ – 0.25 mm
中心の厚み	t_c ± 0.25 mm
面取り	0.35 mm @ 45° 標準値
ウェッジ角	≤ 3 分
近軸焦点距離	f ± 0.5%
AR コーティング	お客様の指定波長
狭帯域	$R \leq 0.25\%$ / 1 面
広帯域	$R_{avg} \leq 0.5\%$ / 1 面
有効径（CA）	直径中心の 85% 以上
損傷しきい値	10 J/cm^2, 20 nsec, 20 Hz @ 1064 nm

オプションARコーティング

製品番号を完結するには、
お求めの AR コーティングを加えてください。

ご注文方法　**CLCX-25.4-30.5-C — 633**

レンズ番号（表参照）

ARコーティングの波長範囲（nm）、コート無しは無記入

415-700	633-1064	1050-1600	1064/532
532	800	1053	1550
633	1030	1064	

精密タイプのBK7製　円形平凸シリンドリカルレンズ

f (mm)	ø (mm)	r (mm)	t_c (mm)	t_e (mm)	F値	f_b (mm)	レンズ製品番号
25.0	20.0	12.7	8.0	3.1	1.5	19.7	CLCX-20.0-12.7-C
30.0	25.4	15.3	11.0	4.2	1.4	22.7	CLCX-25.4-15.3-C
40.0	25.4	20.3	9.0	4.5	1.9	34.1	CLCX-25.4-20.3-C
50.0	25.4	25.4	7.4	4.0	2.3	45.1	CLCX-25.4-25.4-C
60.0	25.4	30.5	7.0	4.2	2.8	55.4	CLCX-25.4-30.5-C
75.0	25.4	38.1	6.2	4.0	3.5	70.9	CLCX-25.4-38.1-C
75.0	50.8	38.1	12.7	3.0	1.7	66.6	CLCX-50.8-38.1-C
100.0	25.4	50.9	5.6	4.0	4.6	96.3	CLCX-25.4-50.9-C
100.0	50.8	50.9	10.0	3.2	2.3	93.4	CLCX-50.8-50.9-C
150.0	25.4	76.3	5.1	4.0	6.9	146.6	CLCX-25.4-76.3-C
150.0	50.8	76.3	8.0	3.6	3.5	144.7	CLCX-50.8-76.3-C