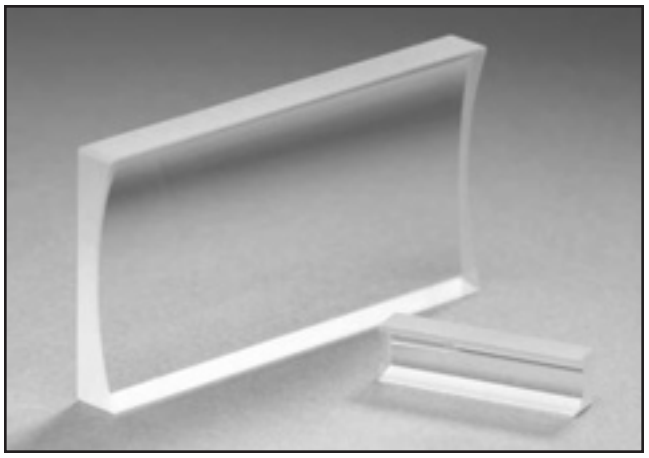

標準の BK7 製
角形平凹シリンドリカルレンズ

Standard BK7 Rectangular Cylindrical
Plano-Concave Lenses

平凹シリンドリカルレンズは、負のパワーをもったレンズです。このレンズは、主に一方向の像の拡大に使用されます。標準のレンズはN-BK7製です。

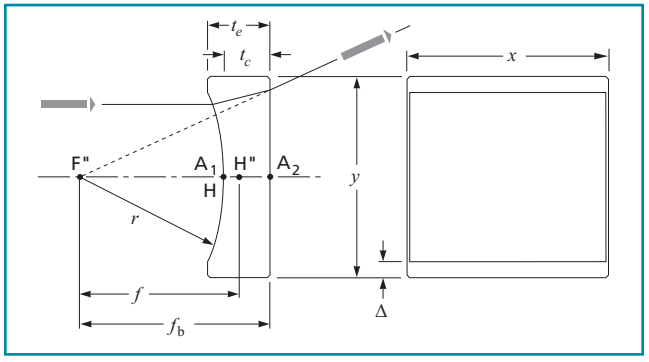

標準の BK7 製 角形平凹シリンドリカルレンズ

仕様：
標準の BK7 製 角形平凹シリンドリカルレンズ

光学材質	N-BK7
有効寸法（CA）	寸法中心の 90% 以上
表面品位	60-40 スクラッチ&ディグ
寸法公差	± 0.6 mm
凹面平坦幅（Δ）	0.5 ± 0.4 mm
中心の厚み	t_c ± 0.6 mm
面取り	糸面取り
ウェッジ角（t_c/x）	≤ 8 mrad
近軸焦点距離	f ± 2%
設計波長	587.6 nm
AR コーティング	お客様の指定

オプションARコーティング

製品番号を完結するには、
お求めの AR コーティングを加えてください。

ご注文方法 **LCN-25.0-7.0-3.3-C — 415-700**

レンズ番号（表参照）

ARコーティングの波長範囲（nm）、コート無しは無記入

415-700 633-1064

**お手もとに迅速にお届けするよう、
標準製品を在庫しています。**

標準のBK7製 角形平凹シリンドリカルレンズ

f (mm)	x (mm)	y (mm)	r (mm)	t_c (mm)	t_e (mm)	F値	f_b (mm)	レンズ製品番号
–6.4	25.0	7.0	3.3	3.1	5.1	–1.1	–8.4	LCN-25.0-7.0-3.3-C
–10.0	12.5	10.0	5.2	4.0	6.6	–1.1	–12.6	LCN-12.5-10.0-5.2-C
–19.0	25.0	16.0	9.8	3.6	7.1	–1.3	–21.4	LCN-25.0-16.0-9.8-C
–60.0	60.0	21.0	31.0	4.4	6.1	–3.0	–62.9	LCN-60.0-21.0-31.0-C
–80.0	60.0	31.0	41.3	3.2	6.0	–2.7	–82.1	LCN-60.0-31.0-41.3-C
–100.0	60.0	51.0	51.7	3.0	9.4	–2.0	–102.0	LCN-60.0-51.0-51.7-C
–150.0	60.0	51.0	77.5	5.4	9.5	–3.0	–153.6	LCN-60.0-51.0-77.5-C
–200.0	60.0	51.0	103.4	6.5	9.6	–4.0	–204.3	LCN-60.0-51.0-103.4-C

CVI Laser Optics
www.cvilaseroptics.com